ISO 4014 - DIN 931, Sechskantschraube, M 27x260, 5.6, verzinkt, standard, 5 µm, Zn5/An/T0

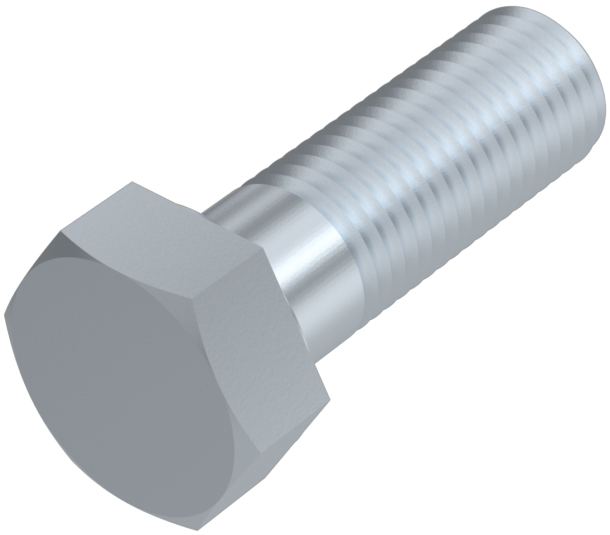

Artikel-Nr.
23093127260

Gewicht in kg
1,31

Zolltarifnummer
73181582

Durchmesser
27 mm

Länge
260 mm

Material
Stahl

Güte
5.6

Beschichtung
verzinkt, standard, 5 µm, Zn5/An/T0

Kraftangriff s
SW 41

Norm
ISO 4014 / DIN 931

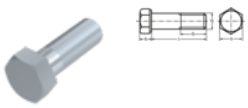

Produktdetails

ISO 4014.

Material	Stahl
Gesamtlänge l	260 mm
Länge	260 mm
Norm	ISO 4014
Durchmesser	27 mm
Kopfhöhe k	17 mm
Beschichtung	verzinkt, standard, 5 µm, Zn5/An/T0
Gewindelänge b	79 mm
Kraftangriff Typ	Außensechskant
Norm	ISO 4014 / DIN 931

Keller & Kalmbach GmbH • Siemensstraße 19 • 85716 Unterschleißheim • + 49 (0) 89 / 83 95 0 • info@keller-kalmbach.com www.keller-kalmbach.de

Güte	5.6
Kraftangriff s	SW 41
Durchmesser d	27 mm

Hinweise

Geänderte SW bei ISO. M 10, M 12, M 14 und M 22 nur nach DIN 931 lieferbar. Weitere Abmessungen siehe ISO 4014.

Anwendung

Universell einsetzbar, vor allem im Maschinenbereich

Artikelvarianten

Kraftangriff s	SW 41
Norm	
ISO 4014 / DIN 931	•

Keller & Kalmbach GmbH • Siemensstraße 19 • 85716 Unterschleißheim • + 49 (0) 89 / 83 95 0 • info@keller-kalmbach.com www.keller-kalmbach.de