ISO 4017, Sechskantschraube, M 12x55, 8.8, verzinkt, standard, 5 µm, Zn5/An/T0

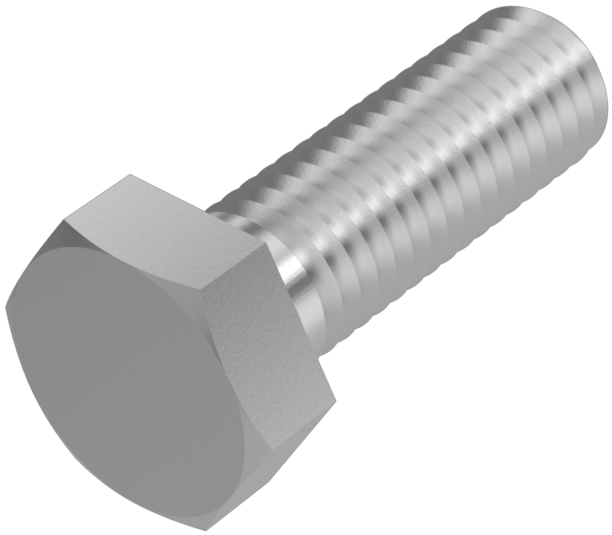

Artikel-Nr.
2440171255

Gewicht in kg
0,056

Zolltarifnummer
73181588

Material
Stahl

Güte
8.8

Beschichtung
verzinkt, standard, 5 µm, Zn5/An/T0

Durchmesser
12 mm

Länge
55 mm

Kraftangriff s
SW 18

Norm
ISO 4017

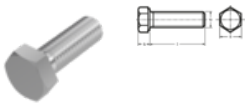

Produktdetails

Mit Gewinde bis Kopf.

Material	Stahl
Kraftangriff Typ	Außensechskant
Länge	55 mm
Norm	ISO 4017
Gesamtlänge l	55 mm
Norm	ISO 4017
Durchmesser	12 mm
Güte	8.8
Kopfhöhe k	7.5 mm
Kraftangriff s	SW 18

Keller & Kalmbach GmbH • Siemensstraße 19 • 85716 Unterschleißheim • + 49 (0) 89 / 83 95 0 • info@keller-kalmbach.com www.keller-kalmbach.de

Beschichtung	verzinkt, standard, 5 µm, Zn5/An/T0
Durchmesser d	12 mm

Hinweise

Achtung DIN 933 zurückgezogen: Bedingt austauschbar mit ISO 4017, geänderte Schlüsselweite bei M 10, M 12, M 14 und M 22, sonst identisch

Artikelvarianten

Kraftangriff s	SW 18	SW 19
Norm		
DIN 933		•
ISO 4017	•	

Keller & Kalmbach GmbH • Siemensstraße 19 • 85716 Unterschleißheim • + 49 (0) 89 / 83 95 0 • info@keller-kalmbach.com www.keller-kalmbach.de