# DIN 6921, Sechskantschraube, M 10x16, 8.8, verzinkt, standard, 5 µm, Zn5/An/T0

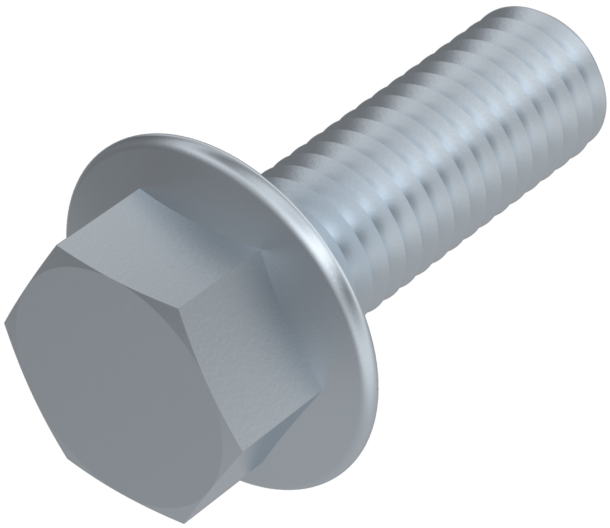

**Artikel-Nr.**
2469211016

**Gewicht in kg**
0,021

**Zolltarifnummer**
73181588

**Material**
Stahl

**Güte**
8.8

**Beschichtung**
verzinkt, standard, 5 µm, Zn5/An/T0

**Kraftangriff Typ**
Außensechskant

**Durchmesser**
10 mm

**Länge**
16 mm

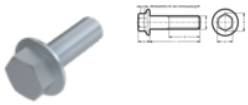

## Produktdetails

Mit Flansch.

| | |
|---|---|
| Material | Stahl |
| Gesamtlänge l | 16 mm |
| Länge | 16 mm |
| Mindesthöhe Angriff km | 3.6 mm |
| Norm | DIN 6921 |
| Durchmesser | 10 mm |
| Kopfhöhe k | 9.2 mm |
| Beschichtung | verzinkt, standard, 5 µm, Zn5/An/T0 |
| Gewindelänge b | 16 mm |
| Kraftangriff Typ | Außensechskant |



Keller & Kalmbach GmbH • Siemensstraße 19 • 85716 Unterschleißheim • + 49 (0) 89 / 83 95 0 • info@keller-kalmbach.com www.keller-kalmbach.de

| | |
|---|---|
| Güte | 8.8 |
| Kraftangriff s | SW 15 |
| Durchmesser d | 10 mm |
| Flanschdurchmesser df | 22.3 mm |

## Hinweise

Norm wurde zurückgezogen. DIN entspricht EN 1665.

## Artikelvarianten

| Durchmesser (mm) | 5 | 6 | 8 | 10 | 12 | 16 | 20 |
|---|---|---|---|---|---|---|---|
| Länge (mm) | | | | | | | |
| 10 | • | • | | | | | |
| 12 | • | • | • | | | | |
| 16 | • | • | • | • | | | |
| 18 | • | | | | | | |
| 20 | • | • | • | • | | | |
| 23 | | • | | | | | |
| 25 | • | • | • | • | | • | |
| 30 | • | • | • | • | • | • | |
| 35 | | • | • | • | • | • | |
| 40 | | • | • | • | • | • | |
| 45 | | • | • | • | • | • | |
| 50 | | • | • | • | • | • | • |
| 55 | | | • | • | | | |
| 60 | | | • | • | • | • | |
| 65 | | • | | • | | | |
| 70 | | | | • | | | • |
| 80 | | | | | • | • | • |
| 85 | | | • | | | | |



Keller & Kalmbach GmbH • Siemensstraße 19 • 85716 Unterschleißheim • + 49 (0) 89 / 83 95 0 • info@keller-kalmbach.com www.keller-kalmbach.de