ISO 4014 - DIN 931, Sechskantschraube, M 16x65, 8.8, feuerverzinkt, tZn, ISO-passend

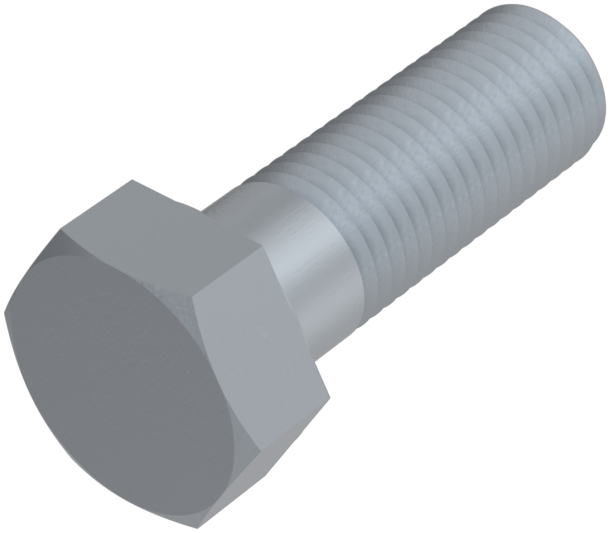

Artikel-Nr.
2509311665

Gewicht in kg
0,131

Zolltarifnummer
73181588

Durchmesser
16 mm

Länge
65 mm

Material
Stahl

Güte
8.8

Beschichtung
feuerverzinkt, tZn, ISO-passend

Kraftangriff s
SW 24

Norm
ISO 4014 / DIN 931

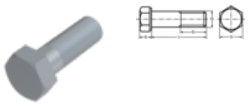

Produktdetails

ISO 4014.

Material	Stahl
Gesamtlänge l	65 mm
Länge	65 mm
Norm	ISO 4014
Durchmesser	16 mm
Kopfhöhe k	10 mm
Beschichtung	feuerverzinkt, tZn, ISO-passend
Gewindelänge b	38 mm
Kraftangriff Typ	Außensechskant
Norm	ISO 4014 / DIN 931

Keller & Kalmbach GmbH • Siemensstraße 19 • 85716 Unterschleißheim • + 49 (0) 89 / 83 95 0 • info@keller-kalmbach.com www.keller-kalmbach.de

Güte	8.8
Kraftangriff s	SW 24
Durchmesser d	16 mm

Hinweise

Geänderte SW bei ISO. M 10, M 12, M 14 und M 22 nur nach DIN 931 lieferbar. Weitere Abmessungen siehe ISO 4014.

Anwendung

Universell einsetzbar, vor allem im Maschinenbereich

Artikelvarianten

Kraftangriff s	SW 24
Norm	
ISO 4014 / DIN 931	•

Keller & Kalmbach GmbH • Siemensstraße 19 • 85716 Unterschleißheim • + 49 (0) 89 / 83 95 0 • info@keller-kalmbach.com www.keller-kalmbach.de