ISO 4014, Sechskantschraube, M 12x110, A2-70

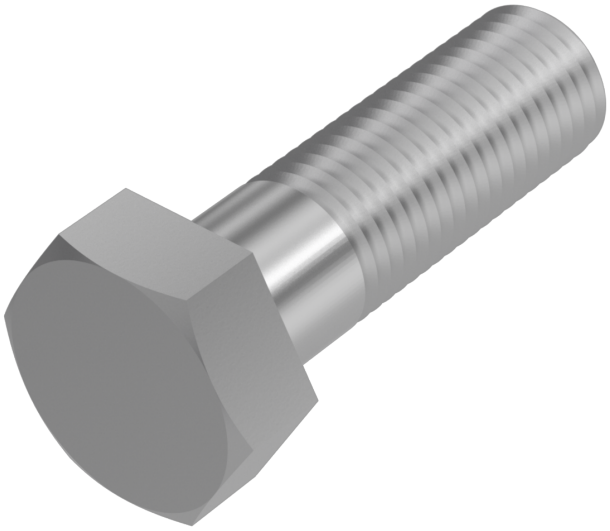

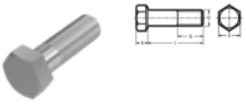

Artikel-Nr.
52401412110

Gewicht in kg
0,109

Zolltarifnummer
73181575

Durchmesser
12 mm

Länge
110 mm

Material
Edelstahl

Güte
A2

Beschichtung
blank

Kraftangriff s
SW 18

Norm
ISO 4014

Produktdetails

ISO 4014 - DIN 931 / Sechskantschraube / Kraftangriff SW7 - SW85 / Material (z.B. verzinkt 8.8, Stahl 10.9 oder Edelstahl A2) / Artikel-Datenblatt zum Download ist verfügbar

Material	Edelstahl
Gesamtlänge l	110 mm
Länge	110 mm
Norm	ISO 4014
Durchmesser	12 mm
Kopfhöhe k	7.5 mm
Beschichtung	blank
Gewindelänge b	30 mm
Kraftangriff Typ	Außensechskant
Norm	ISO 4014

Keller & Kalmbach GmbH • Siemensstraße 19 • 85716 Unterschleißheim • + 49 (0) 89 / 83 95 0 • info@keller-kalmbach.com www.keller-kalmbach.de

Güte	A2
Kraftangriff s	SW 18
Durchmesser d	12 mm

Hinweise

Ersatz für DIN 931. Geänderte SW bei DIN. Artikel wird nach ISO geliefert. Weitere Abmessungen siehe DIN 931.Werkstoff:

bis M 24: A2-70

ab M 26: A2-50.

Anwendung

Universell einsetzbar, vor allem im Maschinenbereich

Artikelvarianten

Kraftangriff s	SW 18	SW 19
Norm		
DIN 931		•
ISO 4014	•	

Keller & Kalmbach GmbH • Siemensstraße 19 • 85716 Unterschleißheim • + 49 (0) 89 / 83 95 0 • info@keller-kalmbach.com www.keller-kalmbach.de