ISO 4032, Sechskantmutter, M 14, A4-70

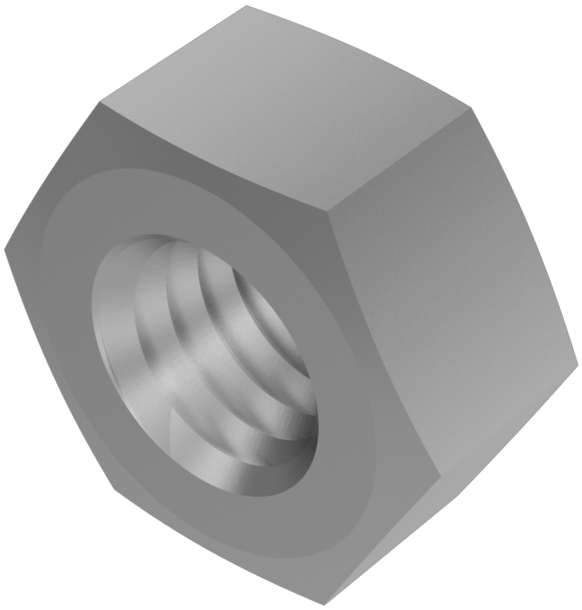

Artikel-Nr.
54403214

Gewicht in kg
0,025

Zolltarifnummer
73181639

Material
Edelstahl

Güte
A4-70

Beschichtung
blank

Durchmesser
14 mm

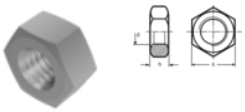

Produktdetails

Mit metrischem Regelgewinde.

Material	Edelstahl
Kraftangriff Typ	Außensechskant
Höhe h	12.8 mm
Norm	ISO 4032
Durchmesser	14 mm
Güte	A4-70
Kraftangriff s	SW 21
Beschichtung	blank
Durchmesser d	14 mm

Hinweise

Keller & Kalmbach GmbH • Siemensstraße 19 • 85716 Unterschleißheim • + 49 (0) 89 / 83 95 0 • info@keller-kalmbach.com www.keller-kalmbach.de

Ersatz für DIN 934.

Weitere Abmessungen siehe DIN 934. Geänderte SW und Höhe bei DIN. Artikel werden nach ISO geliefert.Werkstoff:

bis M 20: A4-70.

Artikelvarianten

Beschichtung	blank
Durchmesser (mm)	
6	•
8	•
10	•
12	•
14	•
16	•
20	•
24	•

Keller & Kalmbach GmbH • Siemensstraße 19 • 85716 Unterschleißheim • + 49 (0) 89 / 83 95 0 • info@keller-kalmbach.com www.keller-kalmbach.de