Schreibtisch, BxTxH 800x800x650-850 mm, höhenverstellbar, C-Fuß-Gestell, Platte ahorn

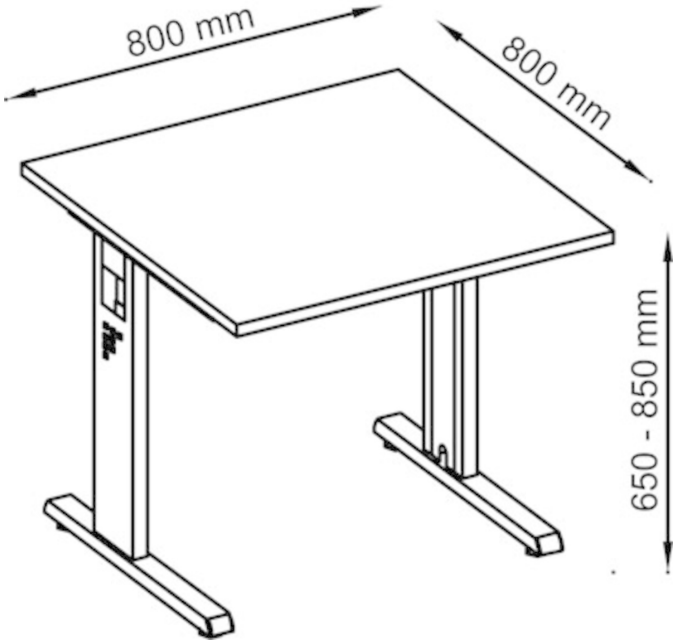

Artikel-Nr.
E1454439

EAN
4032062004197

Gewicht in kg
29

Zolltarifnummer
94031051

Produktdetails

- Platten 25 mm stark mit 2 mm abgerundeteten Kunststoffkanten
- Geschweißtes Tischgestell, Arbeitshöhe 650 - 850 mm, höhenverstellbar im Raster von 10 mm, einbrennlackiert, weißaluminium ähnl. RAL 9006
- Inkl. horizontalem Kabelkanal

Abmessung (B x T x H)	800 x null x 650-850mm
Abmessung Breite	800 mm
Abmessung Höhe	650-850 mm
Abmessung Tiefe	800 mm
Abmessungen (B x T x H)	800 x 800 x 650-850 mm
Anlieferung	zerlegt
Ausführung Gestell	C-Fuß

Keller & Kalmbach GmbH • Siemensstraße 19 • 85716 Unterschleißheim • + 49 (0) 89 / 83 95 0 • info@keller-kalmbach.com www.keller-kalmbach.de

Ausführung Tischplatte	Quadrat
Breite	800 mm
Elektrisch höhenverstellbar	nein
Farbe Gestell	weißaluminium
Gestellfarbe	weißaluminium
Höhe	650-850 mm
Kabelauslass	nein
Kabelwanne	ja
Material Tischplatte	Spanplatte, beschichtet
Plattenfarbe	ahorn
Plattenstärke	25 mm
Tiefe	800 mm
Tischplatte	Quadrat

Keller & Kalmbach GmbH • Siemensstraße 19 • 85716 Unterschleißheim • + 49 (0) 89 / 83 95 0 • info@keller-kalmbach.com www.keller-kalmbach.de