# Schreibtisch, BxTxH 1800x800x650-850 mm, höhenverstellbar, C-Fuß-Gestell, Platte buche

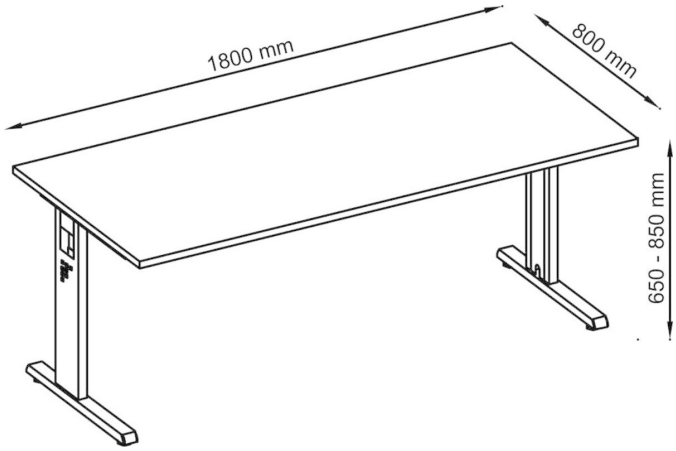


**Artikel-Nr.**
E1454503

**EAN**
4032062028414

**Gewicht in kg**
46

**Zolltarifnummer**
94031051

## Produktdetails

- Platten 25 mm stark mit 2 mm abgerundeteten Kunststoffkanten
- Geschweißtes Tischgestell, Arbeitshöhe 650 - 850 mm, höhenverstellbar im Raster von 10 mm, einbrennlackiert, weißaluminium ähnl. RAL 9006
- Inkl. horizontalem Kabelkanal

| | |
|---|---|
| Abmessung (B x T x H) | 1800 x 800 x 650-850mm |
| Abmessung Breite | 1800 mm |
| Abmessung Höhe | 650-850 mm |
| Abmessung Tiefe | 800 mm |
| Abmessungen (B x T x H) | 1800 x 800 x 650-850 mm |
| Anlieferung | zerlegt |
| Ausführung Gestell | C-Fuß |
| Ausführung Tischplatte | Rechteck |
| Breite | 1800 mm |
| Elektrisch höhenverstellbar | nein |
| Farbe Gestell | weißaluminium |



Keller & Kalmbach GmbH • Siemensstraße 19 • 85716 Unterschleißheim • + 49 (0) 89 / 83 95 0 • info@keller-kalmbach.com www.keller-kalmbach.de

| | |
|---|---|
| Gestellfarbe | weißaluminium |
| Höhe | 650-850 mm |
| Kabelauslass | nein |
| Kabelwanne | ja |
| Material Tischplatte | Spanplatte, beschichtet |
| Plattenfarbe | buche |
| Plattenstärke | 25 mm |
| Tiefe | 800 mm |
| Tischplatte | Rechteck |