Büro-Schiebetürenschrank, BxTxH 1200x400x748 mm, 2 OH, 1 Boden, Schloss, buche

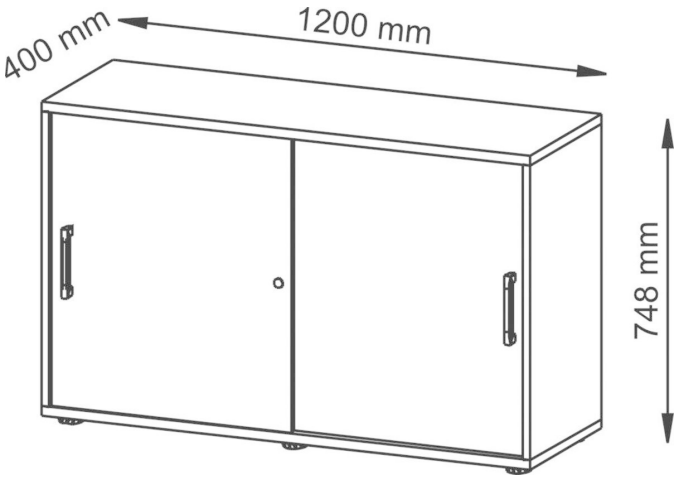

Artikel-Nr.
E1981035

EAN
4032062131282

Gewicht in kg
50,06

Zolltarifnummer
94033091

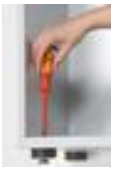

Produktdetails

- Melaminharzbeschichtete Oberflächen, blend- und reflexfrei, abriebfest und pflegeleicht
- Von oben verstellbare Sockelfüße zum Ausgleich von Bodenunebenheiten
- Hochwertige Metallbeschläge für höchste Beanspruchung
- Streifengriff

Abmessung Breite	1200 mm
Abmessung Höhe	748 mm
Abmessung Tiefe	400 mm
Anlieferung	zerlegt
Anzahl Böden	2 Stück
Ausführung Schloss	Zylinderschloss
Farbe Front	buche
Farbe Korpus	buche
Material	Spanplatte

Keller & Kalmbach GmbH • Siemensstraße 19 • 85716 Unterschleißheim • + 49 (0) 89 / 83 95 0 • info@keller-kalmbach.com www.keller-kalmbach.de

Mitteltrennwand	ja
Ordnerhöhen	2 Stück

Keller & Kalmbach GmbH • Siemensstraße 19 • 85716 Unterschleißheim • + 49 (0) 89 / 83 95 0 • info@keller-kalmbach.com

www.keller-kalmbach.de